机芯型号：TE783	多功能三眼/中心大秒计时（Center Stop-Second）

尺寸/Size：12 3/4‴

厚度/High：4.55mm

电池/Battery：SR920SW/V371

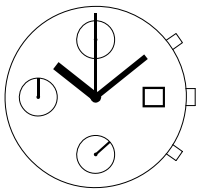

6针/小秒针/日历/中心秒计时/
小分计时/小秒计时
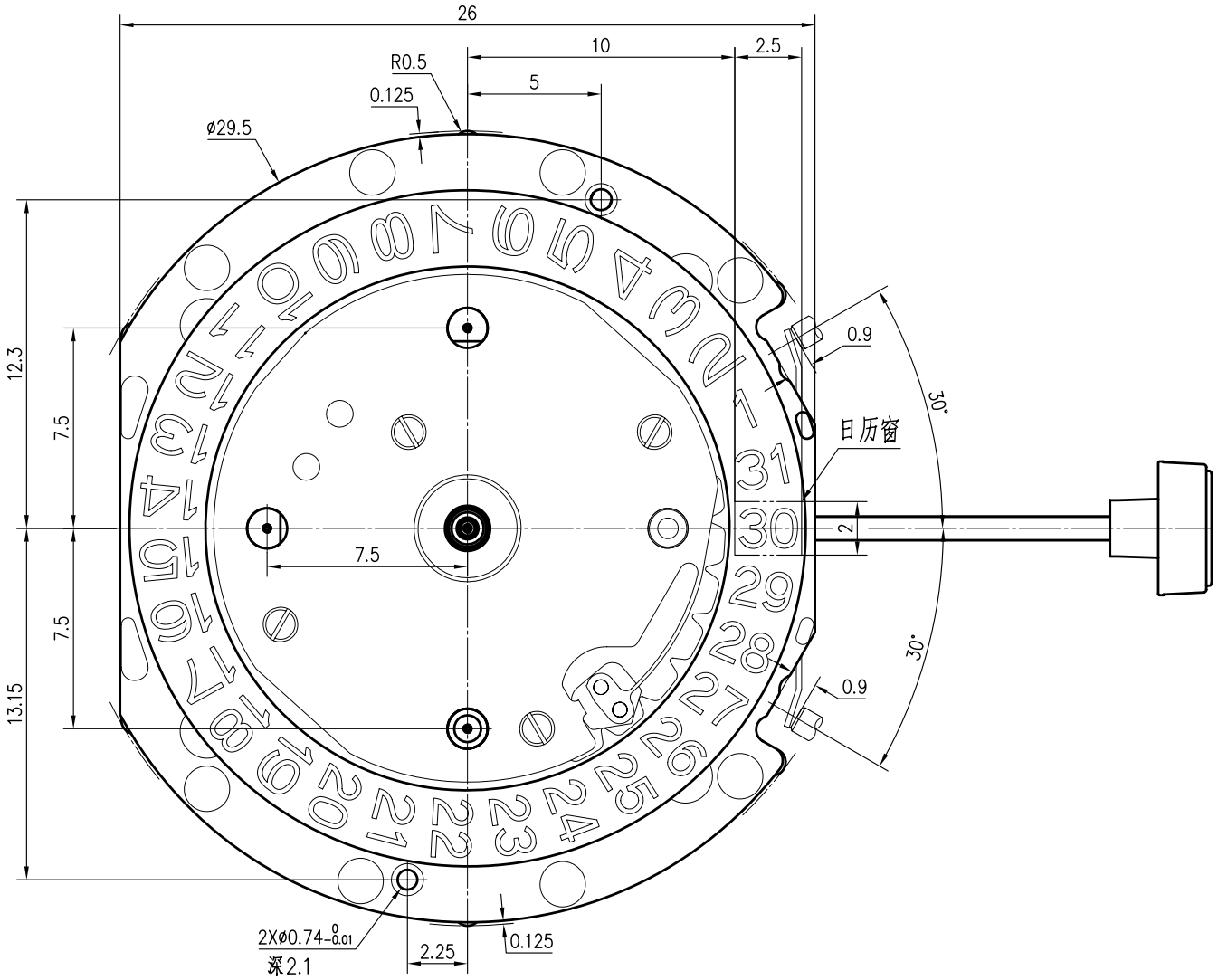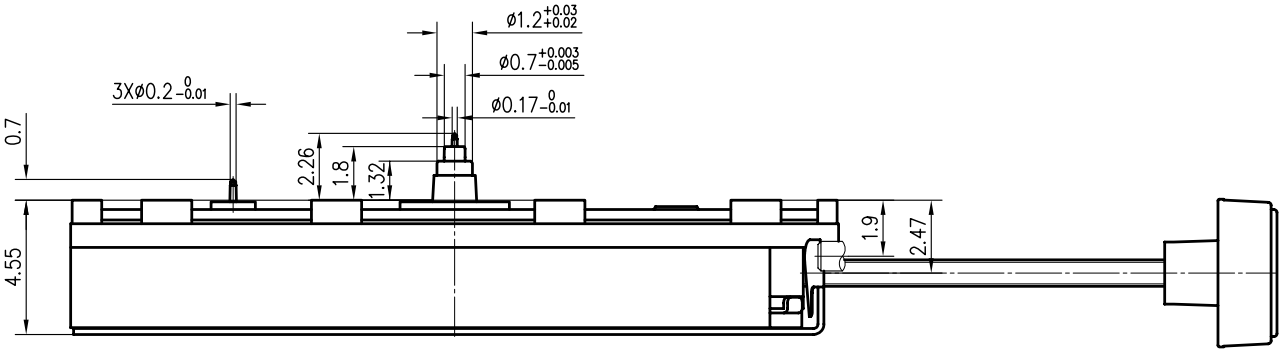
(6 Hands/Small Second/Date/Center
Stop-Second/Minute Counter/Second Counter)