机芯型号: TE787	多功能二眼/中心大秒计时（Center Stop-Second）

尺寸/Size: 12 3/4‴

厚度/High: 4.55mm

电池/Battery: SR920SW/V371

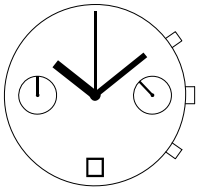

5针/日历/24小时/
中心秒计时/小分计时

(5 Hands / Date / 24H /
Center Stop-Second/Minute Counter)

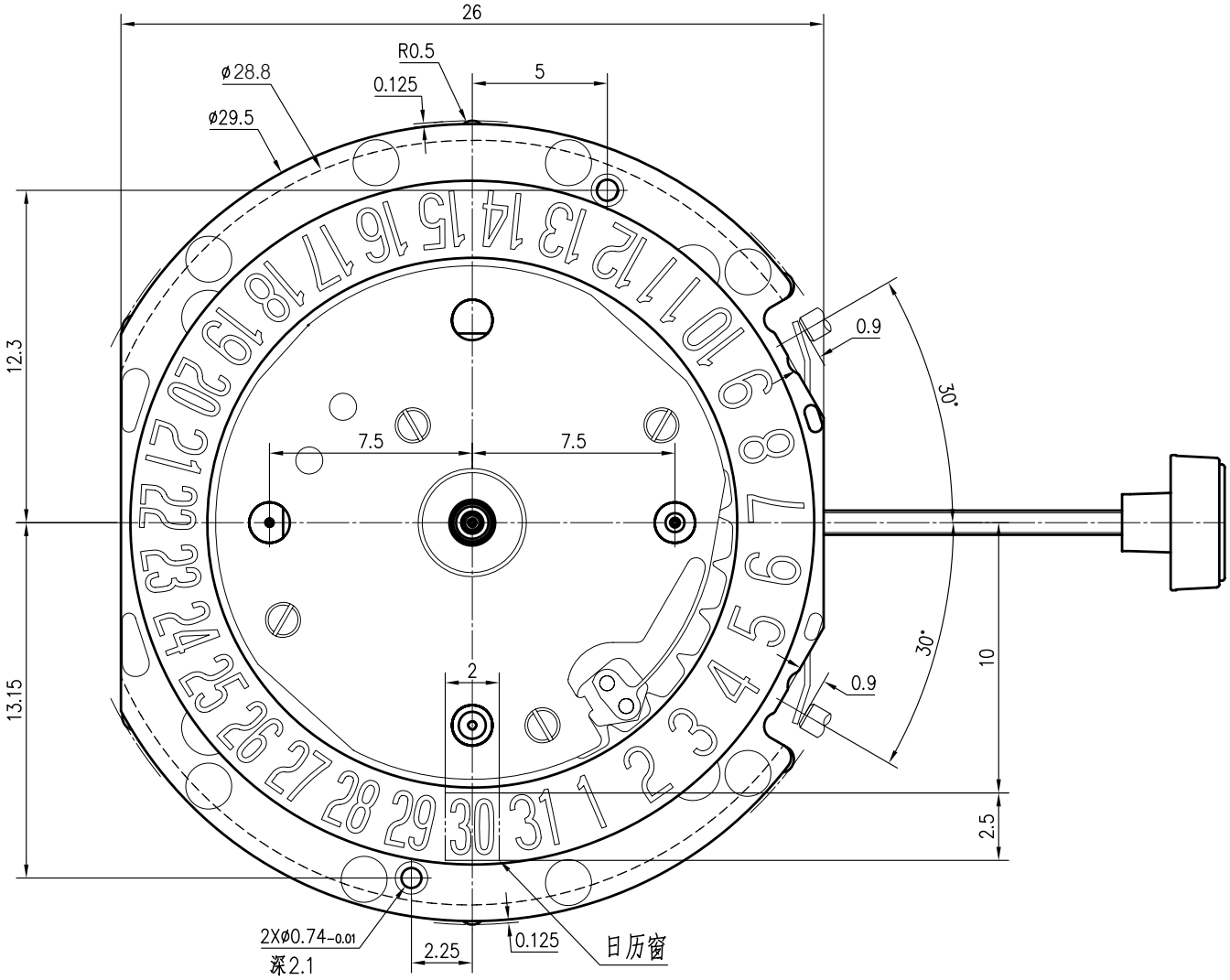

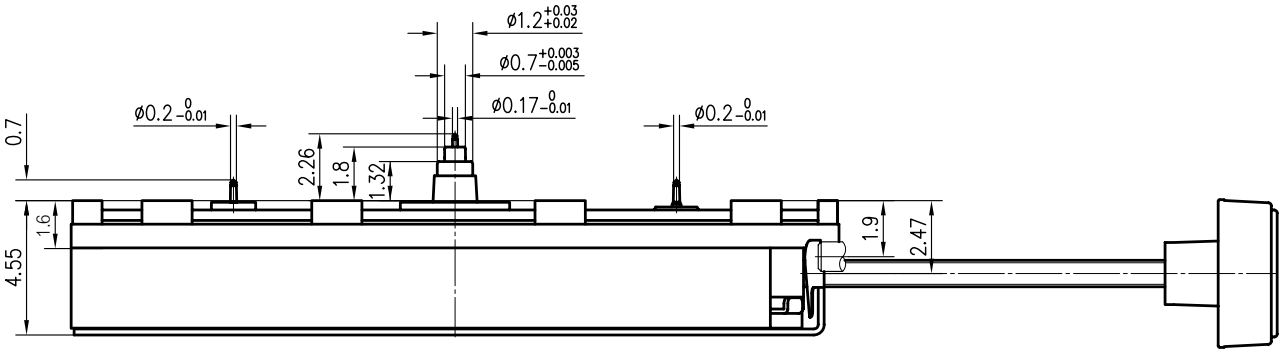

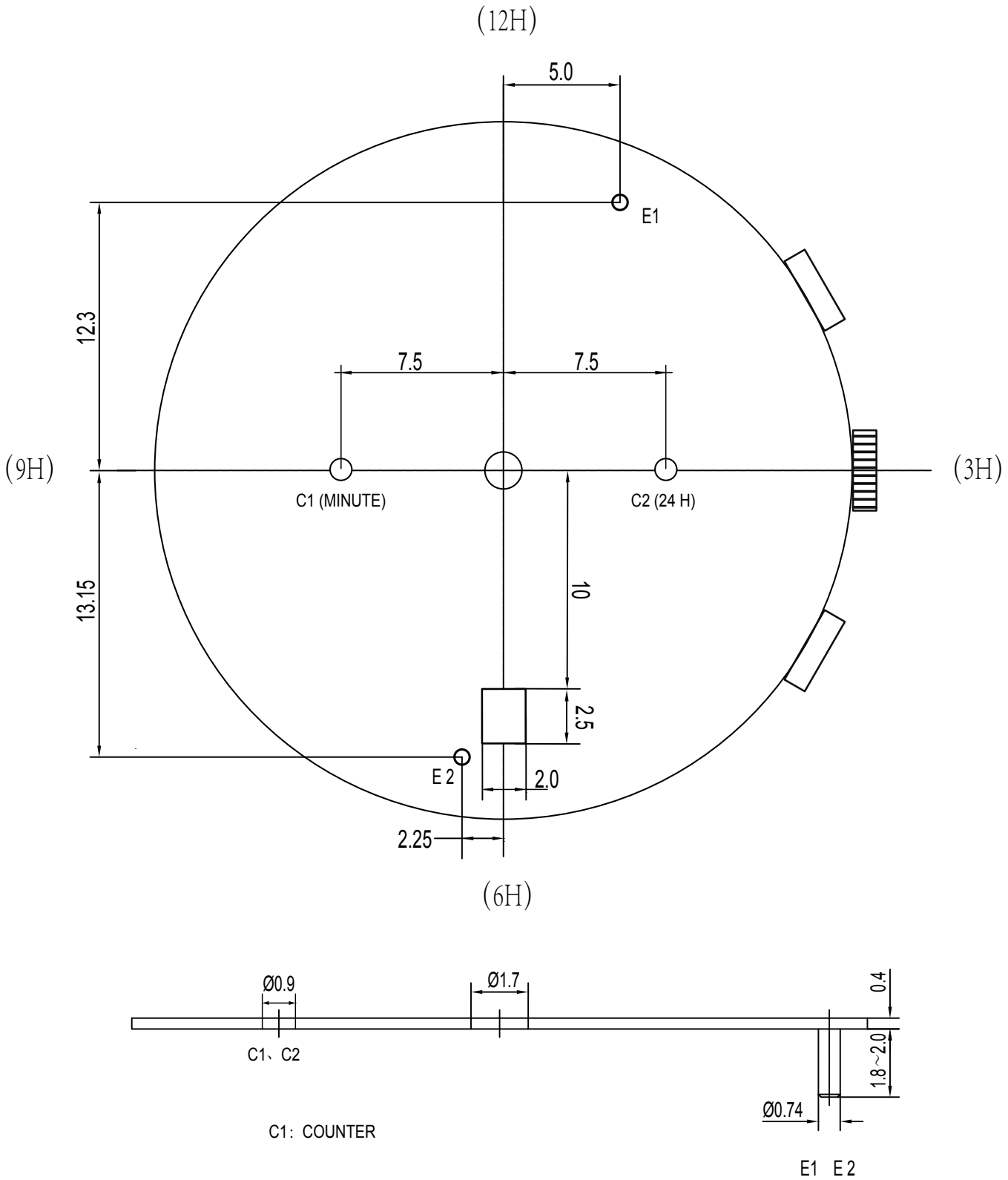

标记	处数	更改单号	签 字	日 期
设 计				
工 艺				
标准化				
审 核				
批 准				

TE787石英机芯

配面图（多功能计时）

代 号				
图样标记	数 量	比 例	版本号
		4:1	
		档案号	

材 料

深圳市精瑞机芯有限公司